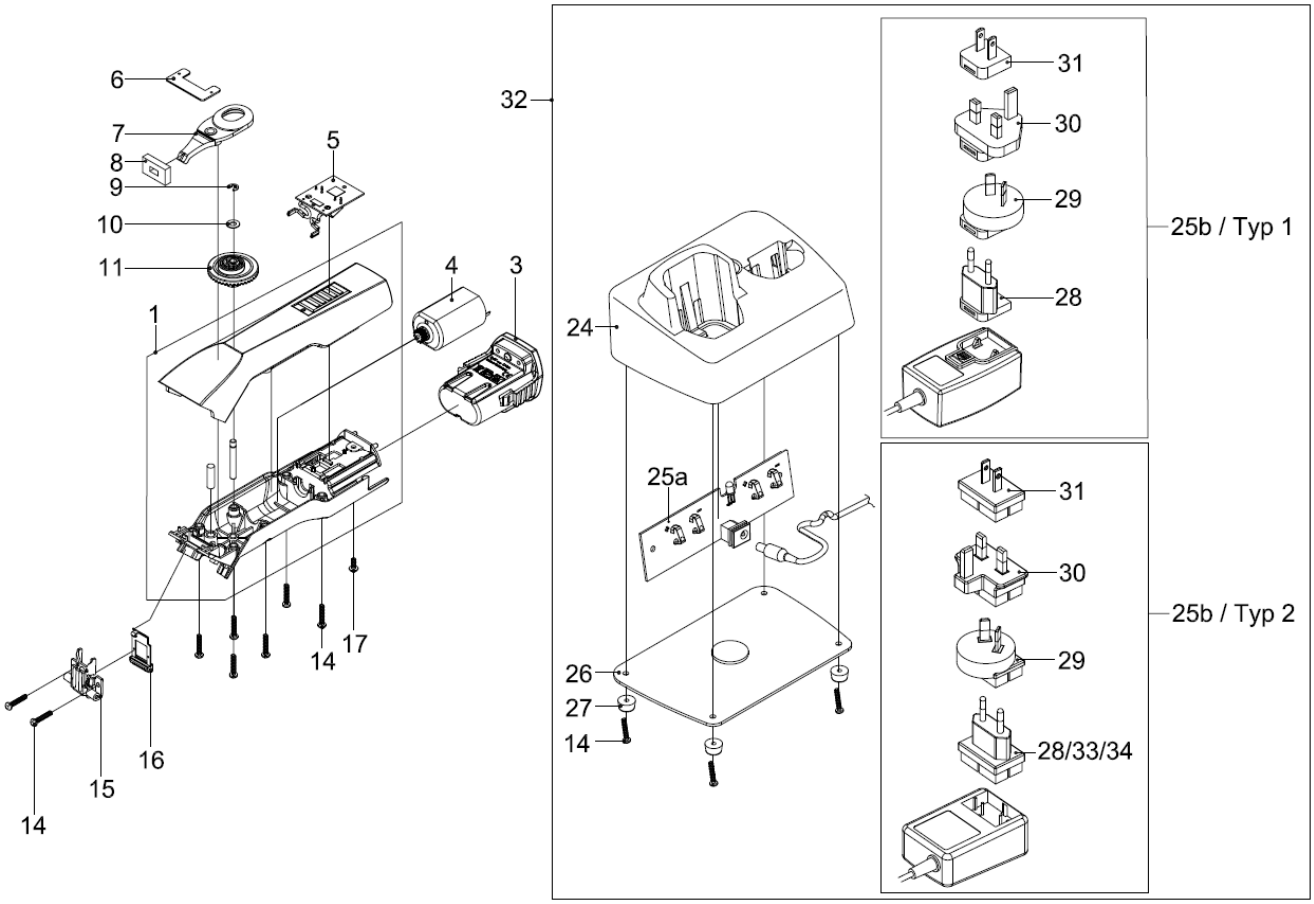

Pos	Réf.	Spécification	Total	Pos	Réf.	Spécification	Total
1	707-831	Set boîtier Saphir complet	1x	25b	707-668.EU	Bloc d´alimentation 110-240V avec fiche EU	1x
	707-773	Set boîtier SaphirStyle complet	1x	25b	707-668.AU	Bloc d´alimentation 110-240V avec fiche AU-ARG	1x
	707-776	Set boîtier SaphirPink complet	1x	25b	707-668.GB	Bloc d´alimentation 110-240V avec fiche GB	1x
3	707-771	Batterie Li-Ion Saphir 7.4V/1.6 Ah	1x	25b	707-668.US	Bloc d´alimentation 110-240V avec fiche US-JP	1x
4	707-800-21	Moteur complet	1x	25b	707-668.KR	Bloc d´alimentation 110-240V avec fiche KR	1x
5	707-833	PCB tondeuse	1x	25b	707-668.BR	Bloc d´alimentation 110-240V avec fiche BR	1x
6	707-855	Patte gommeuse	1x	26	707-881	Plaque de fond chargeur	1x
7	707-847	Levier oscillant	1x	27	707-882	Pied caoutchouté	4x
8	707-848	Joint	1x	28	707-895	Connecteur EU Typ 1	1x
9	707-856	Circlips DIN 6799 Ø3,2	1x	28	707-740	Connecteur EU Typ 2	1x
10	707-886	Rondelle de joint Ø4x0,5	1x	29	707-896	Connecteur AU Typ 1	1x
11	707-800-20	Excentrique pignon avec palier à billes	1x	29	707-742	Connecteur AU-ARG Typ 2	1x
14	707-557	Vis PT Kombitorx KA30x16	12x	30	707-897	Connecteur GB Typ 1	1x
15	707-854-1	Porte peigne	1x	30	707-743	Connecteur GB Typ 2	1x
16	707-800-25/A	Arrêtoir peigne	1x	31	707-898	Connecteur US Typ 1	1x
17	707-846	Vis PT Kombitorx KA30x8	1x	31	707-744	Connecteur US-JP Typ 2	1x
24	707-875	Boîtier supérieur chargeur Saphir	1x	32	707-822.E	Chargeur Saphir sans bloc d'alimentation	1x
25a	707-827	PCB chargeur	1x	32	707-822.A	Chargeur Saphir avec bloc d´alimentation et fiche EU/GB/US	1x
				32	707-822.AU	Chargeur Saphir avec bloc d´alimentation et fiche AU-ARG	1x
				33	707-295	Connecteur KR	1x
				34	707-296	Connecteur BR	1x
					722-256	Graisse blanche, tube de 70g	
					707-884.A	Set de pièces de rechange Pos. 6 / 7 / 8 / 9 / 10 / 11 / 15 / 16	

copyright© Heiniger AG, CH-Herzogenbuchsee / Spare parts list